■定容量形二連ベーンポンプ（HVP-FCC1, FCE1, FEE1シリーズ）

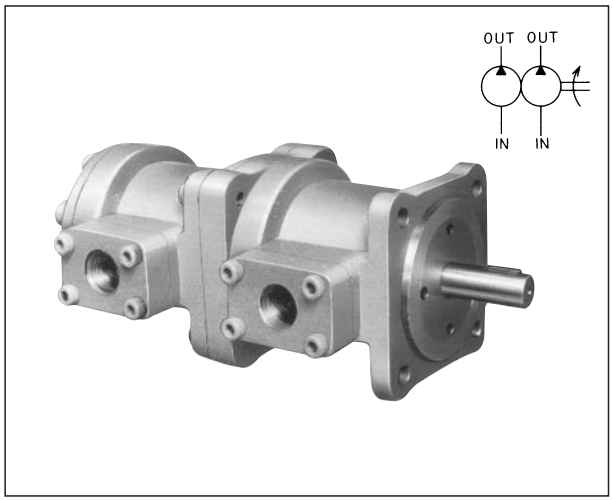

２台のシングルポンプ（HVP-FC1、HVP-FE1シリーズ）を一体に組付けて１台の電動機で駆動できるようにしたものです。
組合せは**通常軸に近い方に大容量ポンプを持ってきます**。また、２台のポンプから吐出された油は個々の回路に供給して各々別のアクチュエータを作動させたり､合流して同一のアクチュエータを動作させたりします。

- 回転方向は軸端からみて右回転（時計方向）を標準とします。
- 各ポンプの仕様は５､６ページシングルポンプを参照してください。
- 形式中の※印は、押しのけ容積の呼びを示し組み合わせは、シャフト側に大容量を持ってきます。
- HVP-FCC1シリーズの二連ポンプを使用する場合、1,200min⁻¹11kW、1,800 min⁻¹15kW以内でご使用ください。
- HVP-FCE1シリーズの二連ポンプを使用する場合、1,000min⁻¹18kW、1,200 min⁻¹22kW以内でご使用ください。
- HVP-FEE1シリーズの二連ポンプを使用する場合、1,000min⁻¹18kW、1,200 min⁻¹22kW以内でご使用ください。
- 押しのけ容積の呼びにおいて最小・最大共に上段はヘッド側ポンプ、下段はシャフト側ポンプを示します。

●形式説明

HVP-F C C 1-L 11-32 R-A

- デザイン番号
- 回転方向　R：右回転　L：左回転（軸端から見て）
- シャフト側ポンプの押しのけ容積の呼び
- ヘッド側ポンプの押しのけ容積の呼び
- 取付方法　L：フート形　F：フランジ形
- シャフト側ポンプ　HVP-FC1, FE1シリーズ
- ヘッド側ポンプ　HVP-FC1, FE1シリーズ

- 作動油は、R＆Oタイプ、耐摩耗性タイプを使用して下さい。
- 難燃性作動油を使用の場合は、G（水グリコール系）をつけてご指示ください。ただし、最高回転速度は1,200min⁻¹になります。水グリコール系作動油の銘柄についてはお問い合せください。
- 配管接続口はフランジ取付形なのでポンプの取付け、取外しが配管を分解せずにできます。
- 同一ポンプで回転方向の変更ができます。
- 周囲温度は０～60℃で使用して下さい。

●仕様

20mm²/s

形式		押しのけ容積の呼び		圧力 MPa		回転速度 min⁻¹		
フート形	フランジ形	最小	最大	定格	最高	定格	最高	最低
HVP-FCC1-L※-※R-A	HVP-FCC1-F※-※R-A	5/5	39/39	7	7	1,800	1,800	600
HVP-FCE1-L※-※R-A	HVP-FCE1-F※-※R-A	5/50	39/120			1,200	1,800 1,500 1,200	
HVP-FEE1-L※-※R-A	HVP-FEE1-F※-※R-A	50/50	120/120					

●外観寸法図

● HVP-FCC1-L※-※R-A

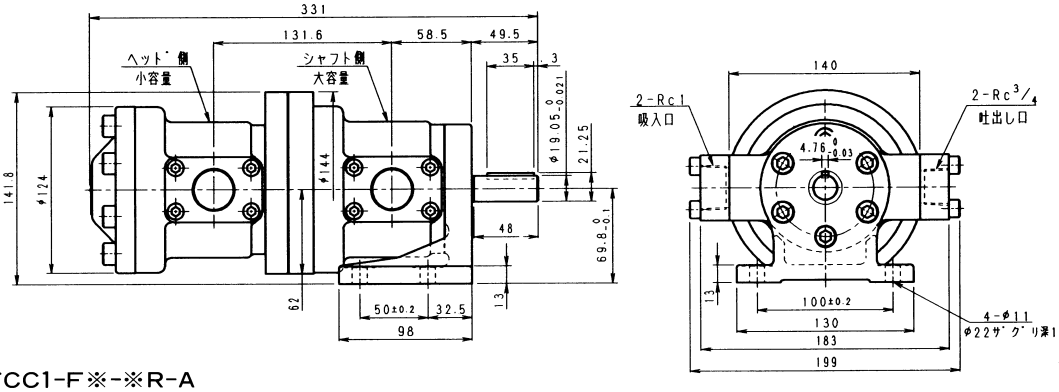

質量　20.5kg

● HVP-FCC1-F※-※R-A

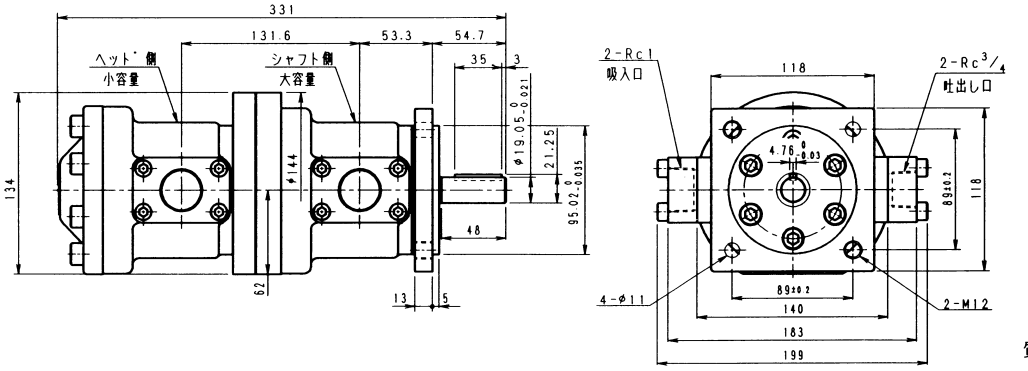

質量　20.0kg

●外観寸法図

●HVP-FCE1-L※-※R-A

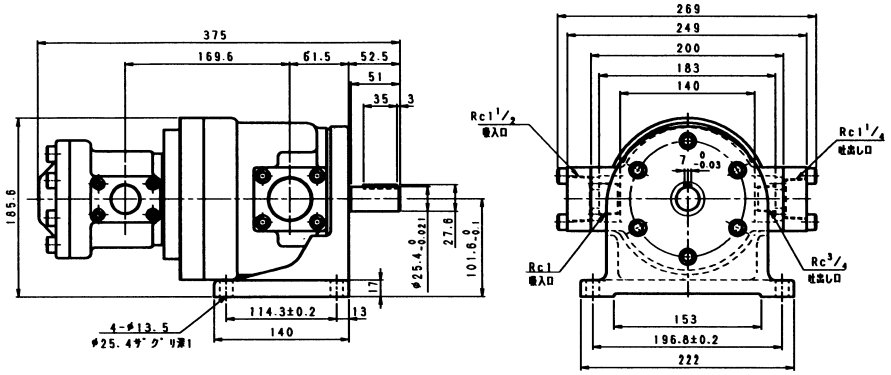

質量　38.5kg

●HVP-FCE1-F※-※R-A

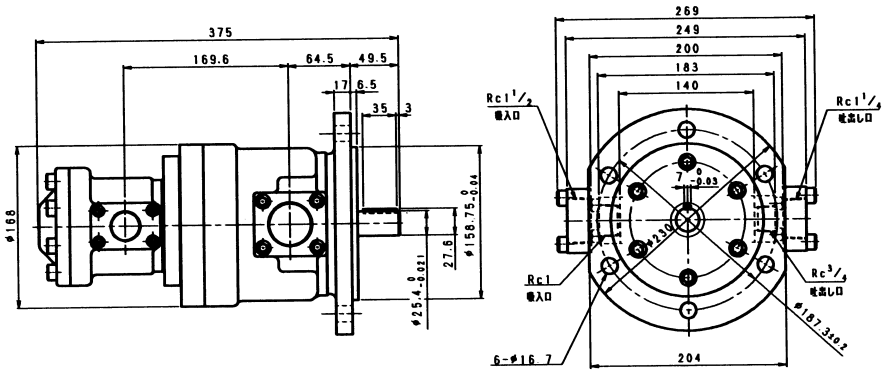

質量　38.0kg

●HVP-FEE1-L※-※R-A

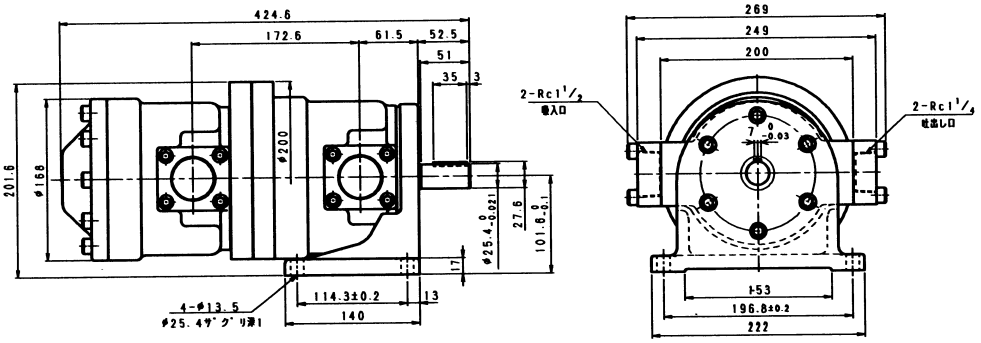

質量　58.0kg

●HVP-FEE1-F※-※R-A

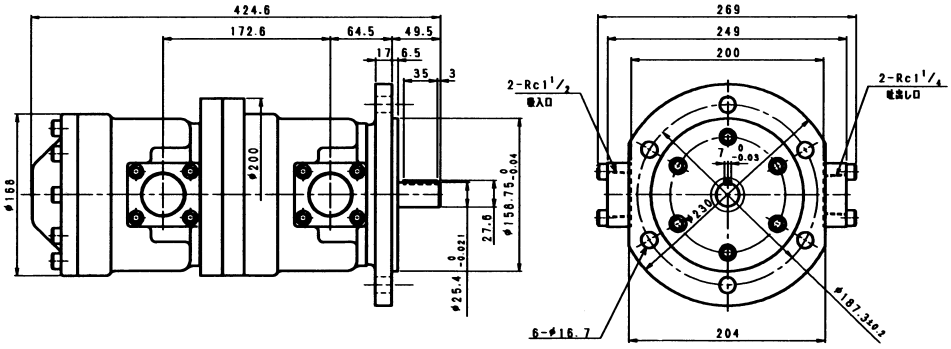

質量　57.5kg