■可変容量形二連ベーンポンプ（HVP-VCC1）

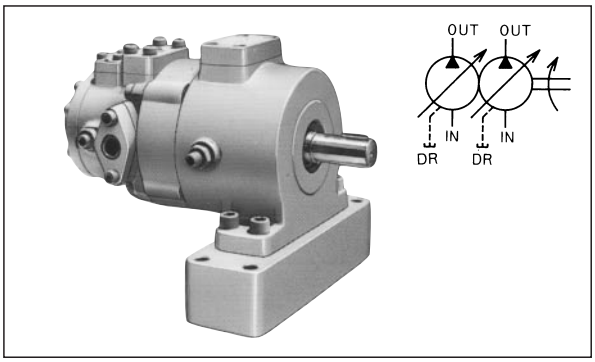

２台の可変容量形ベーンポンプ(HVP-V※１シリーズ)を一体にして１台の電動機で駆動できるようにしたものです。

- 圧力ー吐出量特性は定吐出形(A形)を標準とします。
- 回転方向は軸端からみて右回転(時計方向)とします。
- 各ポンプの性能はシングルポンプ(P11)を参照してください。
- 組合せは、シャフト側を大容量ポンプとします。
- 周囲温度は０～60℃で使用して下さい。
- 作動油は、Ｒ＆Ｏタイプ、耐摩耗性タイプを使用して下さい。

●形式説明

HVP-V C C 1-F 26-26 A 1 A 1- B

- ヘッド側ポンプ
- シャフト側ポンプ
- HVP-VC1
- 定格圧力１：７MPa
- 取付方法
  - L：フート形
  - F：フランジ形
- ヘッド側ポンプの標準吐出し量 L/min
- シャフト側ポンプの標準吐出し量 L/min
- ヘッド側ポンプの吐出し量特性
  - A：定吐出し量形
- モデルナンバー
- シャフト側ポンプの圧力調整範囲
- シャフト側ポンプの吐出し量特性
  - A：定吐出し量形
- ヘッド側ポンプの圧力調整範囲

●仕様

20mm²/s

形式	定格圧力 MPa	ヘッド側ポンプ 無負荷時の吐出し量 L/min	ヘッド側ポンプ 圧力調整範囲MPa	シャフト側ポンプ 無負荷時の吐出し量 L/min	シャフト側ポンプ 圧力調整範囲MPa	回転速度 min⁻¹ 定格	回転速度 min⁻¹ 最高	回転速度 min⁻¹ 最低
HVP-VCC1-L26-26A1A1-B	7	26	0.8～1.8	26	0.8～1.8	1.800	1,800	750
HVP-VCC1-F26-26A1A1-B								
HVP-VCC1-L26-26A1A2-B					1.4～3.5			
HVP-VCC1-F26-26A1A2-B								
HVP-VCC1-L26-26A1A3-B					3～7			
HVP-VCC1-F26-26A1A3-B								
HVP-VCC1-L26-26A2A2-B			1.4～3.5		1.4～3.5			
HVP-VCC1-F26-26A2A2-B								
HVP-VCC1-L26-26A2A3-B					3～7			
HVP-VCC1-F26-26A2A3-B								
HVP-VCC1-L26-26A3A3-B			3～7					
HVP-VCC1-F26-26A3A3-B								

（注）無負荷時の吐出し量は、定格回転時の値です。
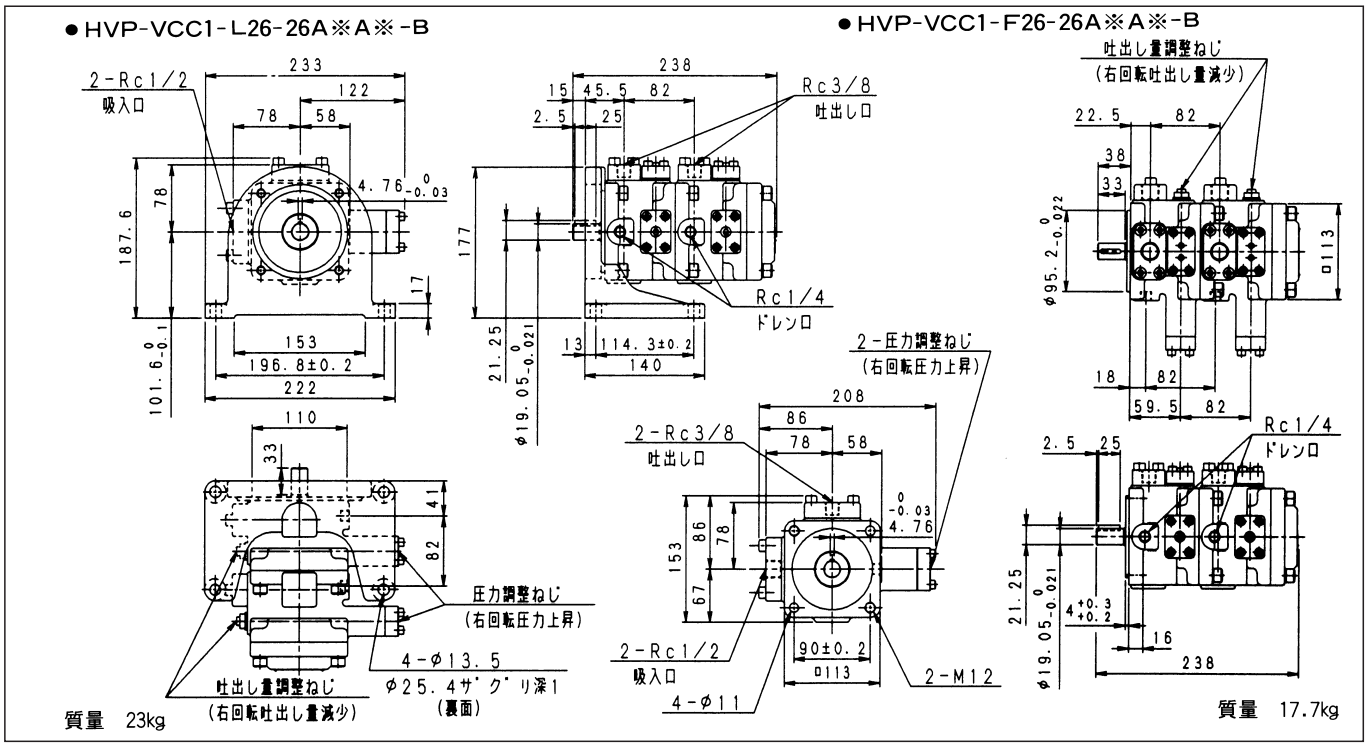
●外観寸法図