■トヨポンプ(HBP※)

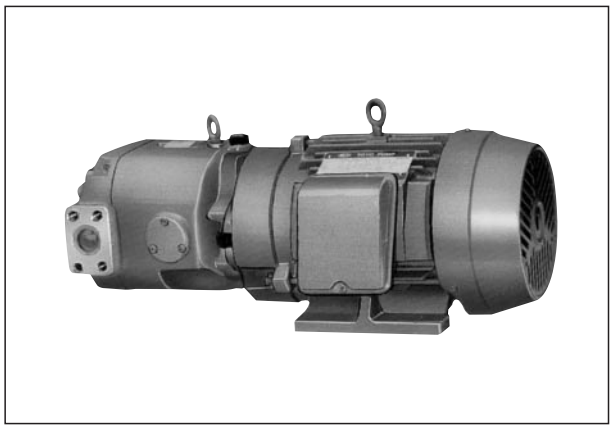

このポンプは電動機に直接ポンプを取付け一体にしたものです。
ポンプと電動機の取付台の加工や、軸の心出し作業がいりません。

●特長

1．据付面積が小さく、コンパクトです。
2．電動機にポンプを直結しているためカップリングがいりません。
3．ポンプ取替時の心出し作業がいりません。

- 使用する電動機は全閉外扇形三相誘導電動機です。
- 電動機の電圧はAC200V 50/60Hz、AC220V 60Hzを標準とします。
- 電動機の端子箱位置はポンプ側より見て右側を標準とします。
- ポンプの仕様は各ポンプシリーズを参照してください。
- ご注文の場合は下記形式でご指示ください。
- CE対応の場合は相談ください。

●形式説明

HBPV-KB4(L)-VC1-26A 2-A(-G)

- トヨポンプ
- ポンプ
  - V：ベーンポンプ
  - G：歯車ポンプ
  - P：ピストンポンプ
- 電動機の構造
  - 8：ポンプHVP-VB1-F12A※-B仕様時
  - K：標準
- 電動機の出力 kW
  - A：0.4kW　B：0.75kW　C：1.5kW　D：2.2kW
  - E：3.7kW　F：5.5kW　G：7.5kW
- 作動油の種類
  - 無記号：石油系作動油
  - G　：水グリコール系作動油
- ポンプ略形式（HVP-VC1-F26A2-A）
- 電動機の端子箱位置
  - 無記号：ポンプ側よりみて右側(標準)
  - L　：ポンプ側よりみて左側
- 電動機の極数
  - 4：4極

●外観寸法図（ベーンポンプ）

● HBPV-K※※(L)-FA1-※R-A

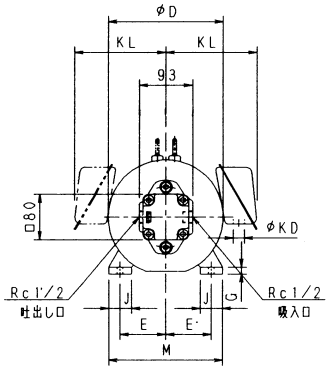

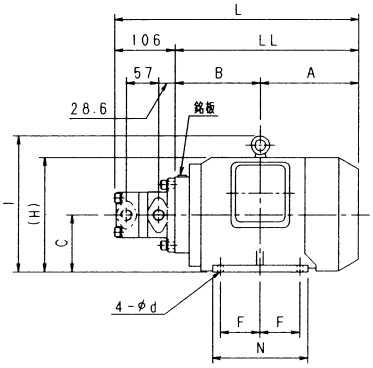

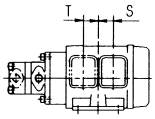

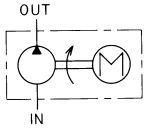

形　　式	A	B	C	D	E	F	G	I (H)	J	L	LL	M	N	KD	KL	d	T S	質量kg
HBPV-KB4(L)-FA1-※R-A	126.5	120	80	161	62.5	50	9	(163)	35	352.5	246.5	160	127	22	128	10×20	37	18
HBPV-KC4(L)-FA1-※R-A	143	135.5	90	198	70	62.5	10	(190)	40	384.5	278.5	176	150	27	147	10×12	—	24.7
HBPV-KD4(L)-FA1-※R-A	157.5	150	100	198	80	70	12	(200)	40	413.5	307.5	200	168	27	147	12×14	—	30.7

● **HBPV-K※※(L)-FC1-※R-A**

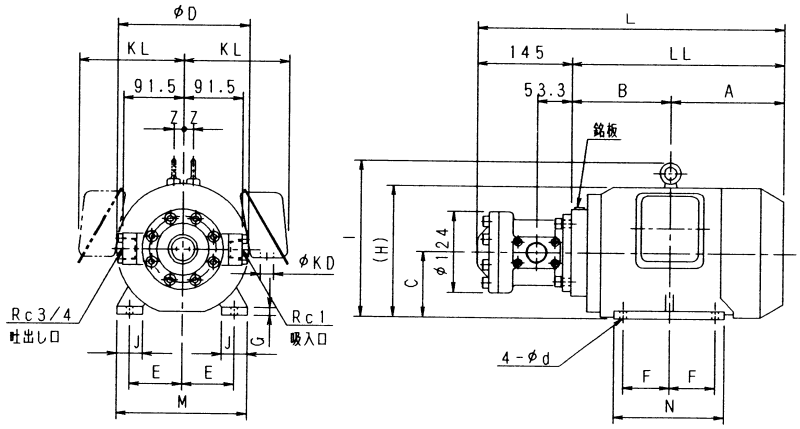

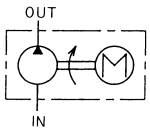

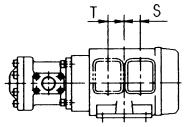

形　　式	A	B	C	D	E	F	G	I (H)	J	L	LL	M	N	KD	KL	d	T S	Z	質量kg
HBPV-KB4(L)-FC1-※R-A	126.5	120	80	161	62.5	50	9	(163)	35	391.5	246.5	160	127	22	128	10×20	37	—	22
HBPV-KC4(L)-FC1-※R-A	143	135.5	90	198	70	62.5	10	(190)	40	423.3	278.5	176	150	27	147	10×12	—	—	28.5
HBPV-KD4(L)-FC1-※R-A	157.5	150	100	198	80	70	12	(200)	40	452.3	307.5	200	168	27	147	12×14	—	—	35.5
HBPV-KE4(L)-FC1-※R-A	186	150	112	214	95	70	12	261	40	480.8	336	220	168	27	154	12×14	—	0	37.5
HBPV-KF4(L)-FC1-※R-A	210.5	160	132	252	108	70	15	303	50	515.3	370.5	260	175	35	189	12×14	—	0	48.5

● HBPV-K※※(L)-FCC1-※-※R-A

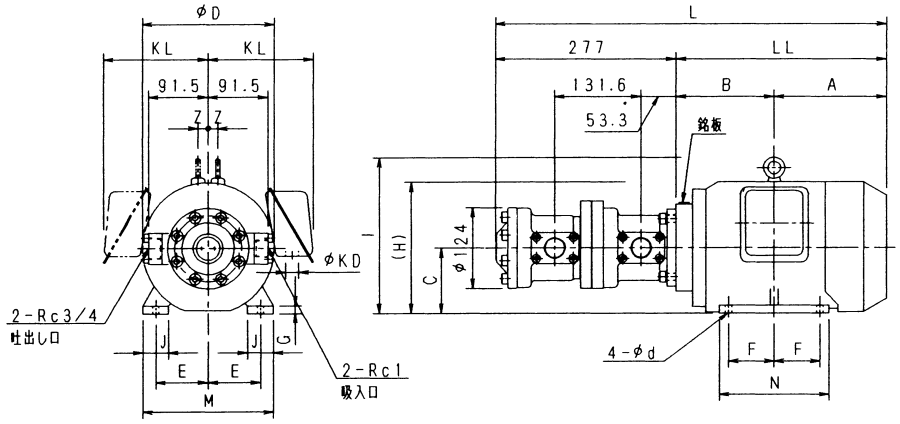

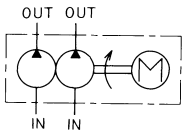

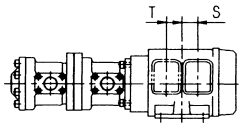

形　　式	A	B	C	D	E	F	G	I (H)	J	L	LL	M	N	KD	KL	d	T/S	Z	質量kg
HBPV-KB4(L)-FCC1-※※R-A	126.5	120	80	161	62.5	50	9	(163)	35	523.5	246.5	160	127	22	128	10×20	37	—	33.5
HBPV-KC4(L)-FCC1-※※R-A	143	135.5	90	198	70	62.5	10	(190)	40	554.8	278.5	176	150	27	147	10×12	—	—	40
HBPV-KD4(L)-FCC1-※※R-A	157.5	150	100	198	80	70	12	(200)	40	583.8	307.5	200	168	27	147	12×14	—	—	47
HBPV-KE4(L)-FCC1-※※R-A	186	150	112	214	95	70	12	261	40	612.8	336	220	168	27	154	12×14	—	0	49
HBPV-KF4(L)-FCC1-※※R-A	210.5	160	132	252	108	70	15	303	50	646.8	370.5	260	175	35	189	12×14	—	0	60

● HBPV-8※4(L)-VB1-12A※-B

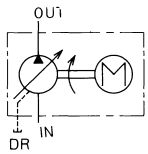

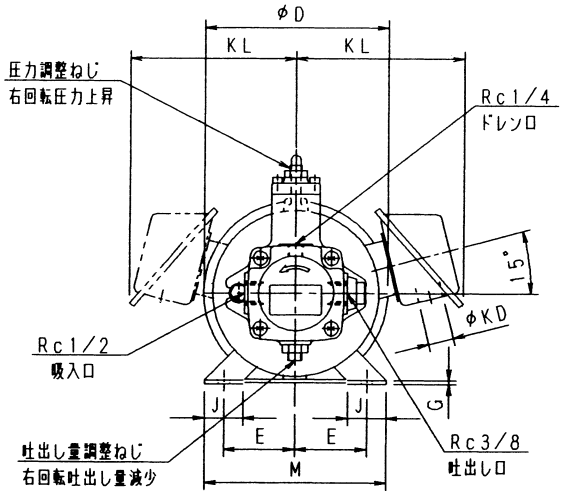

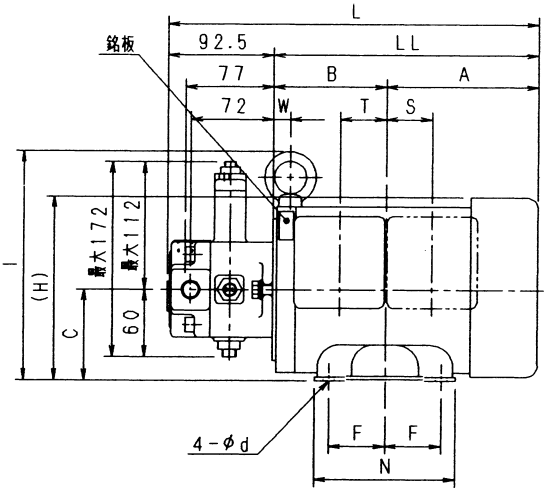

形　　式	A	B	C	D	E	F	G	I (H)	J	L	LL	M	N	KD	KL	d	S	T	W	質量kg
HBPV-8B4(L)-VB1-12A※-B	134	100	80	162	62.5	50	3.2	(161)	37.5	326.5	234	160	125	22	145	10	41	41	—	18.1
HBPV-8C4(L)-VB1-12A※-B	159.5	118.5	90	183	70	62,5	3.2	210	43	370.5	278	175	155	22	150	10	50	50	15	25.5

● HBPV-K※※(L)-VC1-26A※-B(-G)

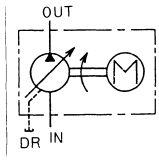

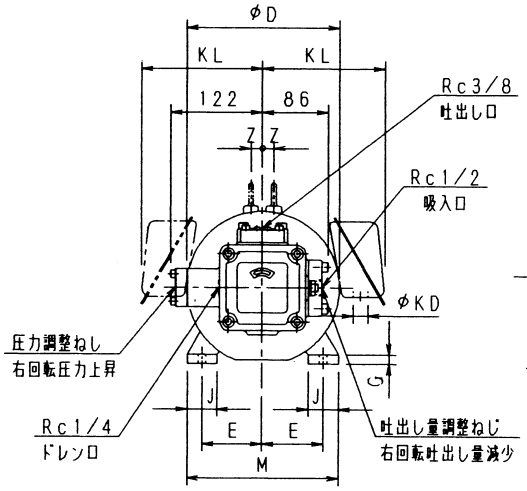

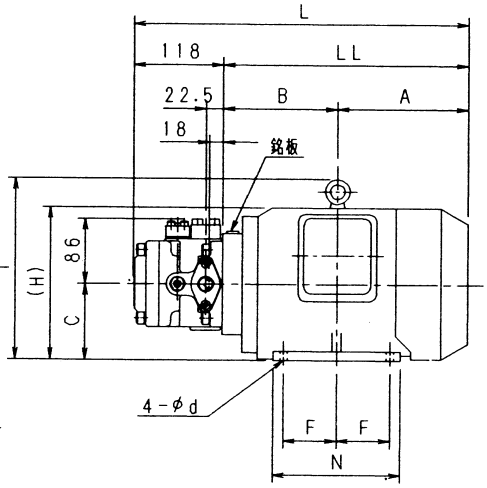

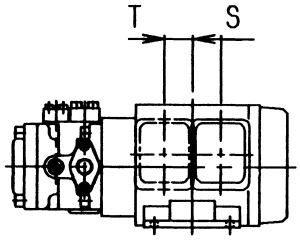

形　　式	A	B	C	D	E	F	G	I (H)	J	L	LL	M	N	KD	KL	d	T/S	Z	質量kg
HBPV-KB4(L)-VC1-26A※-B	126.5	120	80	161	62.5	50	9	(163)	35	364.5	246.5	160	127	22	128	10×20	37	37	24
HBPV-KC4(L)-VC1-26A※-B	143	135.5	90	198	70	62.5	10	(190)	40	396.5	278.5	176	150	27	147	10×12	—	—	30.2
HBPV-KD4(L)-VC1-26A※-B	157.5	150	100	198	80	70	12	(200)	40	425.5	307.5	200	168	27	147	12×14	—	—	37.2
HBPV-KE4(L)-VC1-26A※-B	186	150	112	214	95	70	12	261	40	454	336	220	168	27	154	12×14	—	0	39.2

● HBPV-K※※(L)-VD1-45A※-B

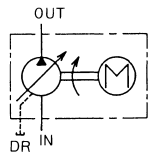

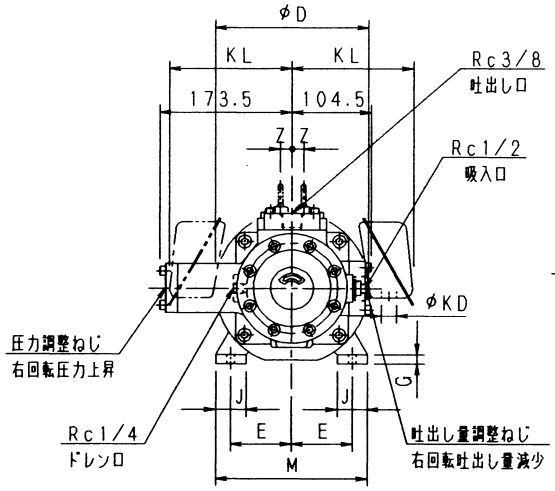

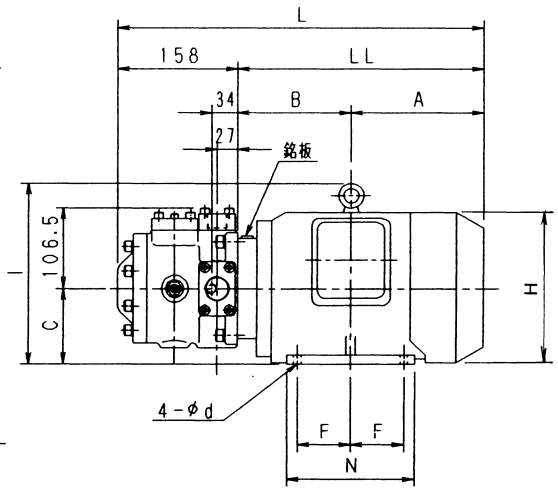

形　　式	A	B	C	D	E	F	G	I (H)	J	L	LL	M	N	KD	KL	d	Z	質量kg
HBPV-KD4(L)-VD1-45A※-B	157.5	150	100	198	80	70	12	(200)	40	465.5	307.5	200	168	27	147	12×14	—	48.1
HBPV-KE4(L)-VD1-45A※-B	186	150	112	214	95	70	12	261	40	494	336	220	168	27	154	12×14	0	50.1

● HBPV-K※※(L)-VCC1-26-26A※A※-B

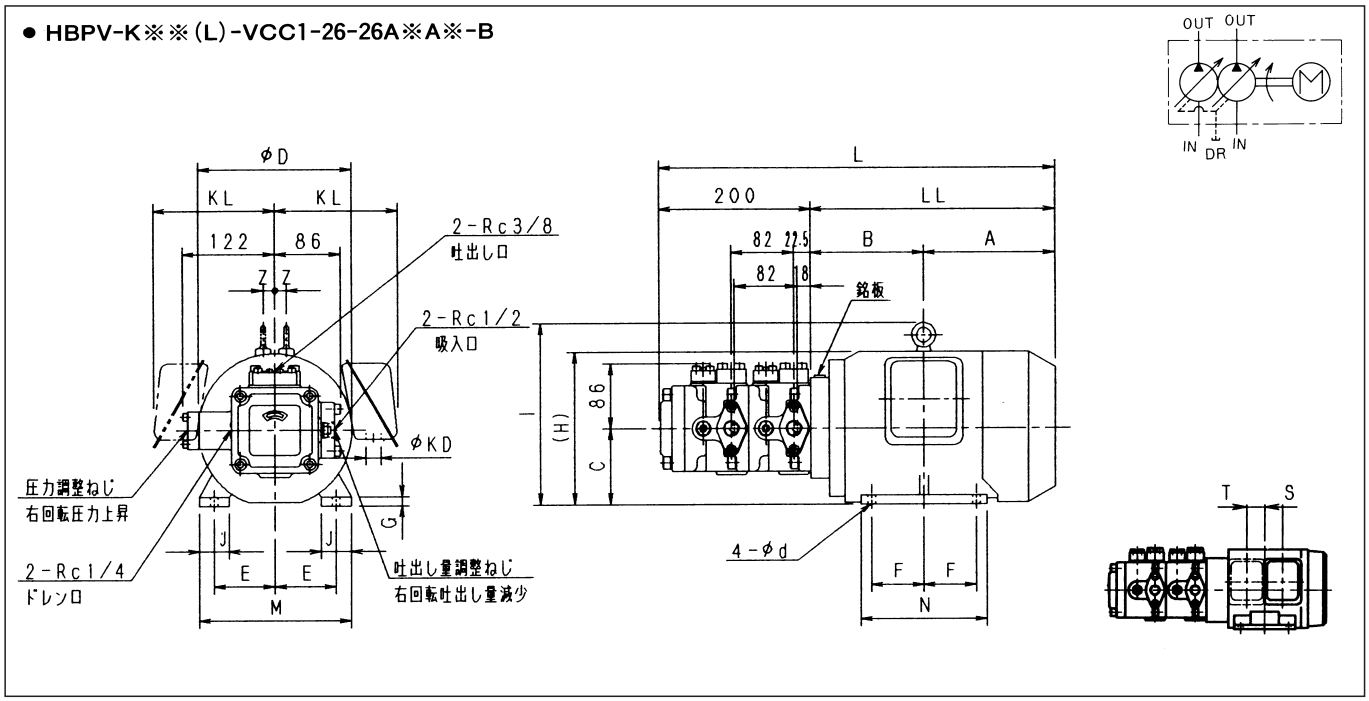

形　　式	A	B	C	D	E	F	G	I (H)	J	L	LL	M	N	KD	KL	d	T S	Z	質量kg
HBPV-KB4(L)-VCC1-26-26A※A※-B	126.5	120	80	161	62.5	50	9	(163)	35	446.5	246.5	160	127	22	128	10×20	37	−	36
HBPV-KC4(L)-VCC1-26-26A※A※-B	143	135.5	90	198	70	62.5	10	(190)	40	478.5	278.5	176	150	27	147	10×12	−	−	37.7
HBPV-KD4(L)-VCC1-26-26A※A※-B	157.5	150	100	198	80	70	12	(200)	40	507.5	307.5	200	168	27	147	12×14	−	−	44.7
HBPV-KE4(L)-VCC1-26-26A※A※-B	186	150	112	214	95	70	12	261	40	536	336	220	168	27	154	12×14	−	0	46.7

● HBPV-K※※(L)-VCD1-26-45A※A※-B

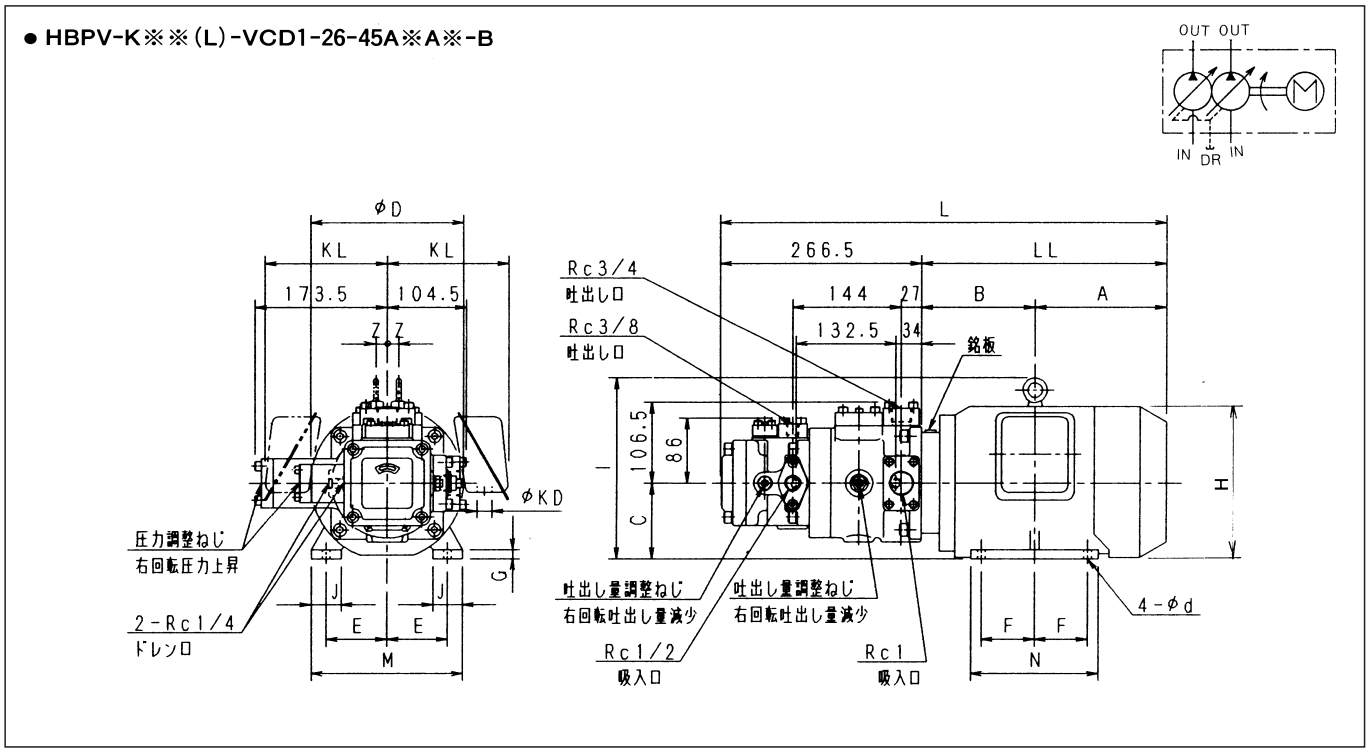

形　　式	A	B	C	D	E	F	G	I (H)	J	L	LL	M	N	KD	KL	d	Z	質量kg
HBPV-KD4(L)-VCD1-26-45A※A※-B	157.5	150	100	198	80	70	12	(200)	40	574	307.5	200	168	27	147	12×14	−	58.5
HBPV-KE4(L)-VCD1-26-45A※A※-B	186	150	112	214	95	70	12	261	40	602.5	336	220	168	27	154	12×14	0	60.5

● HBPV-K※※(L)-VDD1-45-45A※A※-B

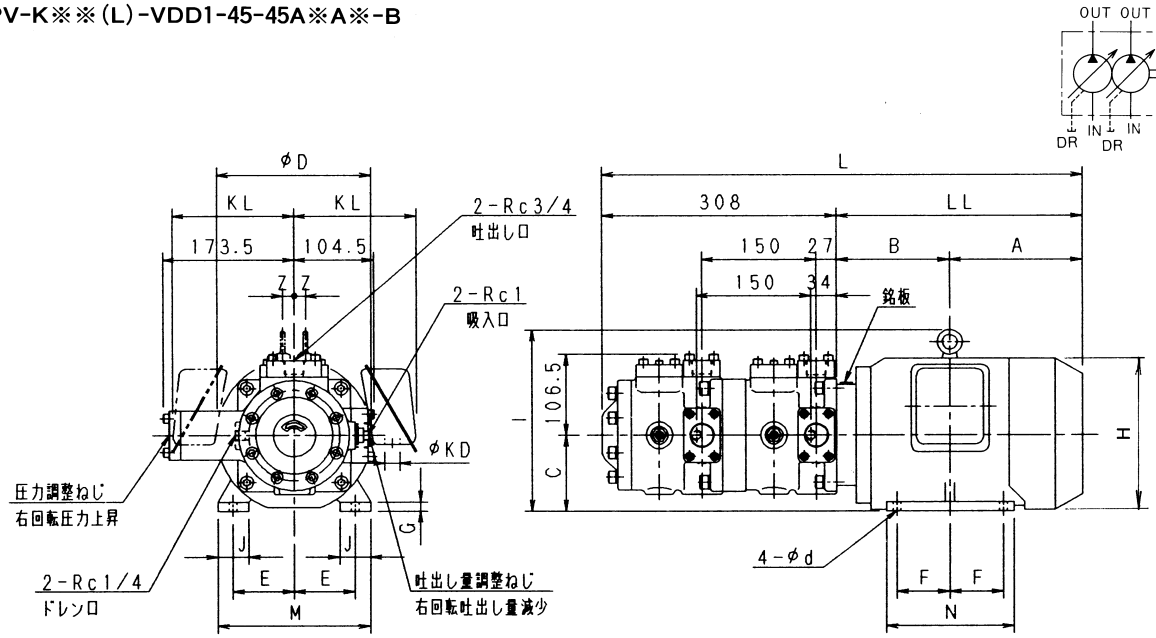

形　　式	A	B	C	D	E	F	G	I (H)	J	L	LL	M	N	KD	KL	d	Z	質量kg
HBPV-KD4(L)-VDD1-45-45A※A※-B	157.5	150	100	198	80	70	12	(200)	40	615.5	307.5	200	168	27	147	12×14	−	70.8
HBPV-KE4(L)-VDD1-45-45A※A※-B	186	150	112	214	95	70	12	261	40	644	336	220	168	27	154	12×14	0	72.8

●外観寸法図（歯車ポンプ）

● HBPG-K※4(L)-TCP2-※R-A

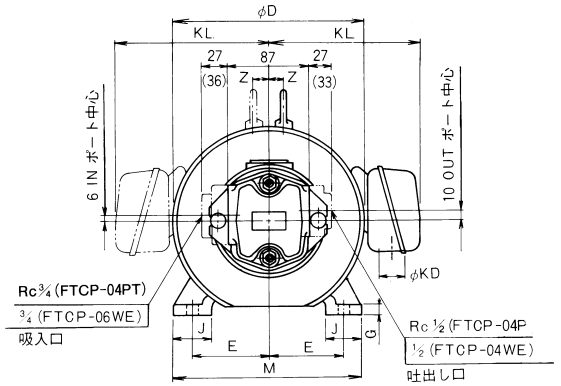

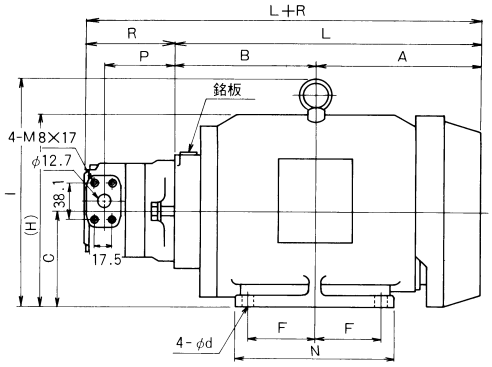

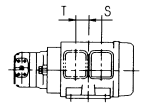

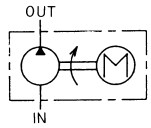

（注）外観寸法で（　）内は溶接フランジ使用時の寸法を示し（　）なしはRcねじフランジ使用時の寸法を示します。

● 配管フランジ寸法は28ページを参照願います。

形　　式	A	B	C	D	E	F	G	I (H)	J	L	M	N	KD	KL	d	S	T	Z	質量kg
HBPG-KB4(L)-TCP2-※R-A	126.5	120	80	161	62.5	50	9	(163)	35	296.5	160	127	22	128	10	37	37	−	16
HBPG-KC4(L)-TCP2-※R-A	143	135.5	90	198	70	62.5	10	(190)	40	278.5	176	150	27	147	10×12	−	−	−	22.8
HBPG-KD4(L)-TCP2-※R-A	157.5	150	100	198	80	70	12	(200)	40	307.5	200	168	27	147	12×14	−	−	−	28.8
HBPG-KE4(L)-TCP2-※R-A	186	150	112	214	95	70	12	261	40	336	220	168	27	154	12×14	−	−	0	31.8
HBPV-KF4(L)-TCP2-※R-A	210.5	160	132	252	108	70	15	303	50	370.5	260	175	35	189	12×14	−	−	0	42.8

ポンプ吐出量cm³/rev	P	R
5	64	85
6.3	66.5	87.5
8	70	91
10	74	95

● HBPG-K※4(L)-TCP3-※R

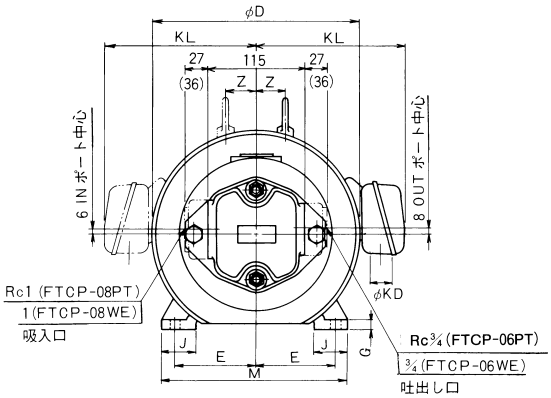

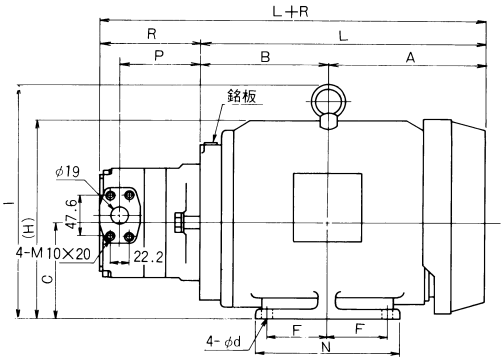

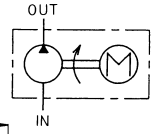

（注）外観寸法で（　）内は溶接フランジ使用時の寸法を示し（　）なしはRcねじフランジ使用時の寸法を示します。

● 配管フランジ寸法は28ページを参照願います。

形　　式	A	B	C	D	E	F	G	I (H)	J	L	M	N	KD	KL	d	Z	質量kg
HBPG-KE4(L)-TCP3-※R	186	150	112	214	95	70	12	261	40	336	220	168	27	154	12×14	0	33.9
HBPG-KF4(L)-TCP3-※R	210.5	170	132	252	108	70	15	303	50	380.5	260	175	35	189	12×14	0	50.9

ポンプ吐出量cm³/rev	P	R
12.5	81	106
16	84.5	109.5
20	89	114
25	94	119

● HBPG-K※(L)-TCP22-※※R-A

（注）外観寸法で（　）内は溶接フランジ使用時の寸法を示し（　）なしはRcねじフランジ使用時の寸法を示します。
● 配管フランジ寸法は28ページを参照願います。

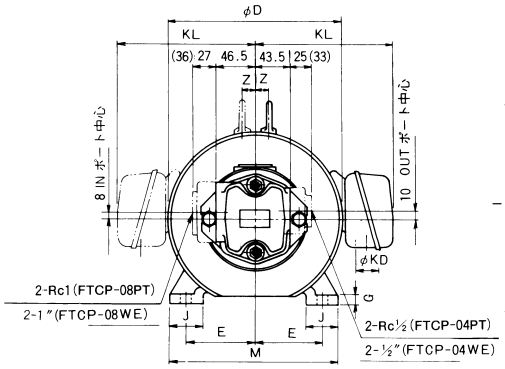

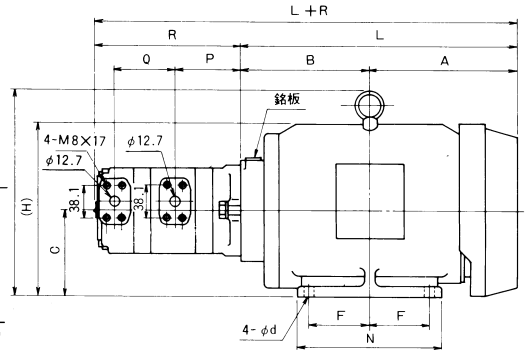

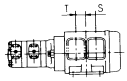

形　　式	P	Q	R
TCP22-F5.5-MR1-A	68	58	156
TCP22-F5·6.3-MR1-A	70.5		158.5
TCP22-F5·8-MR1-A	74		162
TCP22-F5·10-MR1-A	78		166
TCP22-F6.3·6.3-MR1-A	70.5	60.5	161
TCP22-F6.3·8-MR1-A	74		164.5
TCP22-F6.3·10-MR1-A	78		168.5
TCP22-F8·8-MR1-A	74	64	168
TCP22-F8·10-MR1-A	78		172
TCP22-F10·10-MR1-A		68	176

形　　式	A	B	C	D	E	F	G	I (H)	J	L	M	N	KD	KL	d	S	T	Z	質量kg
HBPG-KB4(L)-TCP22-※※R-A	126.5	120	80	161	62.5	50	9	(163)	35	246.5	160	127	22	128	10	37	37	－	19
HBPG-KC4(L)-TCP22-※※R-A	143	135.5	90	198	70	62.5	10	(190)	40	278.5	176	150	27	147	10×12	－	－	－	25.2
HBPG-KD4(L)-TCP22-※※R-A	157.5	150	100	198	80	70	12	(200)	40	307.5	200	168	27	147	12×14	－	－	－	31.2
HBPG-KE4(L)-TCP22-※※R-A	186	150	112	214	95	70	12	261	40	336	220	168	27	154	12×14	－	－	0	34.2
HBPG-KF4(L)-TCP22-※※R-A	210.5	160	132	252	108	70	15	303	50	370.5	260	175	35	189	12×14	－	－	0	45.2

● HBPG-K※4(L)-TCP23-※※R

（注）外観寸法で（　）内は溶接フランジ使用時の寸法を示し（　）なしはRcねじフランジ使用時の寸法を示します。
● 配管フランジ寸法は28ページを参照願います。

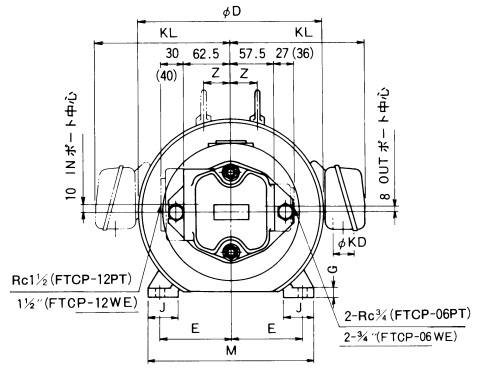

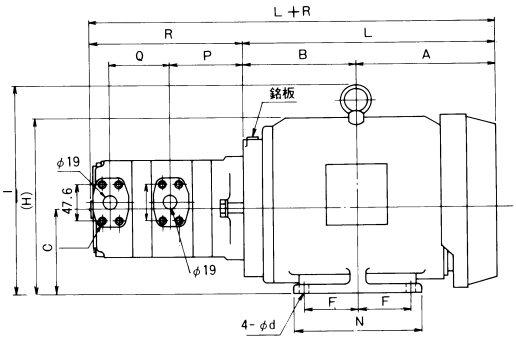

形　　式	P	Q	R
TCP23-F5·12.5-MR1	88	67	183
TCP23-F5・16-MR1	91.5		186.5
TCP23-F5・20-MR1	96		191
TCP23-F5・25-MR1	101		196
TCP23-F6.3·12.5-MR1	88	69.5	185.5
TCP23-F6.3・16-MR1	91.5		189
TCP23-F6.3・20-MR1	96		193.5
TCP23-F6.3・25-MR1	101		198.5
TCP23-F8・12.5-MR1	88	73	189
TCP23-F8・16-MR1	91.5		192.5
TCP23-F8・20-MR1	96		197
TCP23-F8・25-MR1	101		202
TCP23-F10・12.5-MR1	88	77	193
TCP23-F10・16-MR1	91.5		196.5
TCP23-F10・20-MR1	96		201
TCP23-F10・25-MR1	101		206

形　　式	A	B	C	D	E	F	G	I (H)	J	L	M	N	KD	KL	d	Z	質量kg
HBPG-KE4(L)-TCP23-※※R	186	150	112	214	95	70	12	261	40	336	220	168	27	154	12×14	0	36.9
HBPG-KF4(L)-TCP23-※※R	210.5	170	132	252	108	70	15	303	50	380.5	260	175	35	189	12×14	－	53.9

● HBPG-K※4(L)-TCP33-※※R

（注）外観寸法で（　）内は溶接フランジ使用時の寸法を示し（　）なしはRcねじフランジ使用時の寸法を示します。

● 配管フランジ寸法は28ページを参照願います。

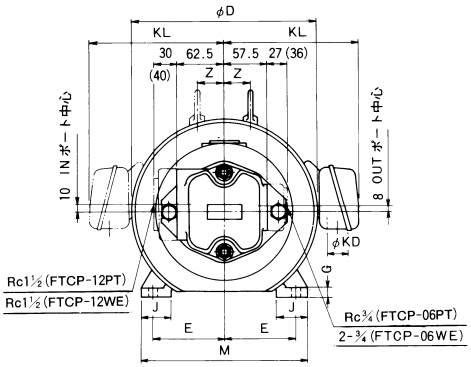

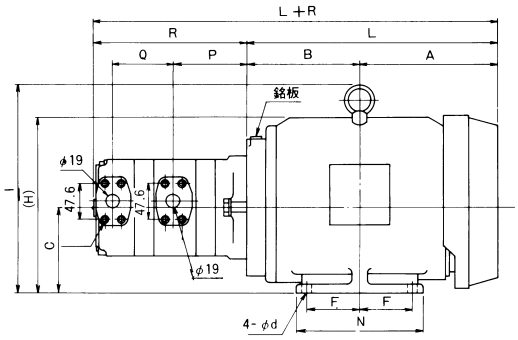

形　　式	P	Q	R
TCP33-F12.5-12.5-MR1	88	76	197.5
TCP33-F12.5-16-MR1	91.5		201
TCP33-F12.5-20-MR1	96		205.5
TCP33-F12.5-25 MR1	101		210.5
TCP33-F16・16-MR1	91.5	79.5	204.5
TCP33-F16・20-MR1	96		209
TCP33-F16・25-MR1	101		214
TCP33-F20・20-MR1	96	84	213.5
TCP33-F20・25-MR1	101		218.5
TCP33-F25・25-MR1		89	223.5

形　　式	A	B	C	D	E	F	G	I (H)	J	L	M	N	KD	KL	d	Z	質量kg
HBPG-KE4(L)-TCP33-※※R	186	150	112	214	95	70	12	261	40	336	220	168	27	154	12×14	0	38.7
HBPG-KF4(L)-TCP33-※※R	210.5	170	132	252	108	70	15	303	50	380.5	260	175	35	189	12×14	−	55.7

●外観寸法図（ピストンポンプ）

● HBPP-K※4(L)-VB2V-8A※(-G)（サイドポート形）

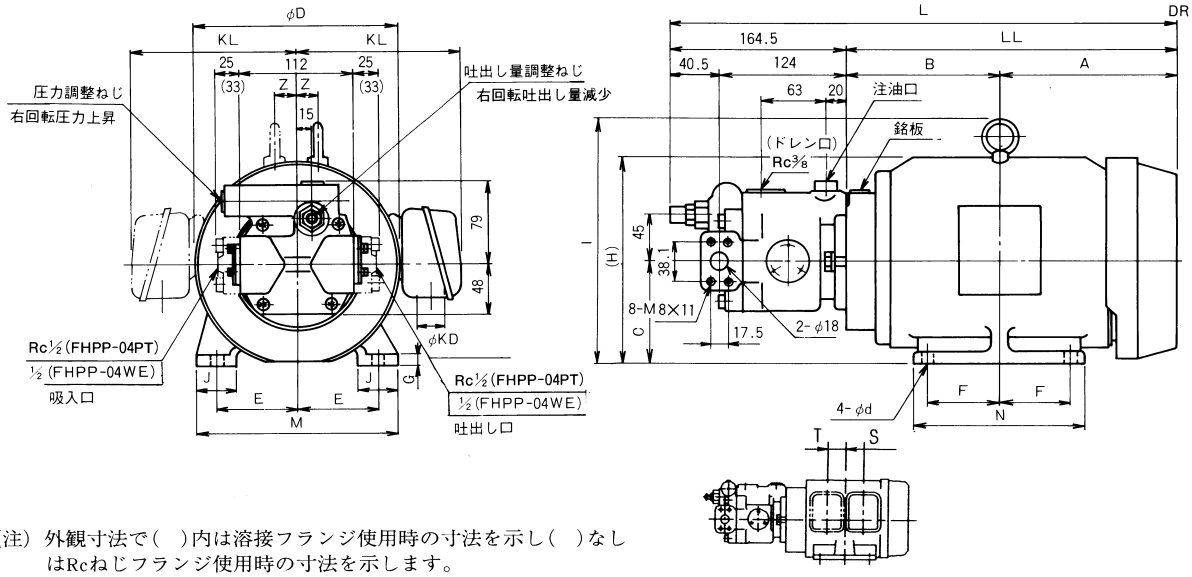

（注）外観寸法で（　）内は溶接フランジ使用時の寸法を示し（　）なしはRcねじフランジ使用時の寸法を示します。

● 配管フランジ寸法は16ページを参照願います。

難燃性作動油（水グリコール系）を使用する場合は形式末尾に-Gを付けてご指示ください。最高回転速度は1,800min⁻¹になります。

形　　式	A	B	C	D	E	F	G	H	I	J	L	LL	M	N	KD	KL	d	S	T	Z	質量kg
HBPP-KB4(L)-VB2V-8A※	126.5	120	80	161	62.5	50	9	163	−	35	411	246.5	160	127	22	128	10×20	37	37	−	21
HBPP-KC4(L)-VB2V-8A※	143	135.5	90	198	70	62.5	10	190	−	40	443	278.5	176	150	27	147	10×12	−	−	−	27.1
HBPP-KD4(L)-VB2V-8A※	157.5	150	100	198	80	70	12	200	−	40	472	307.5	200	168	27	147	12×14	−	−	−	33.1

● HBPP-K※4(L)-VB2V-8A※-EE(-G)（アキシャルポート形）

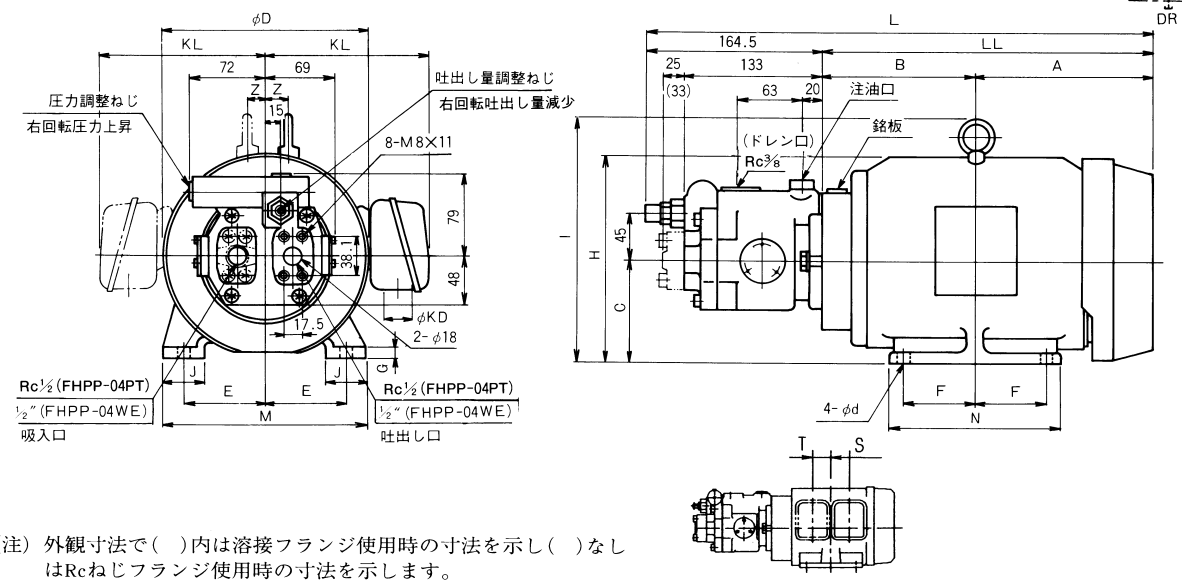

（注）外観寸法で（　）内は溶接フランジ使用時の寸法を示し（　）なしはRcねじフランジ使用時の寸法を示します。

● 配管フランジ寸法は16ページを参照願います。

難燃性作動油（水グリコール系）を使用する場合は形式末尾に-Gを付けてご指示ください。最高回転速度は1,800min⁻¹になります。

形　　式	A	B	C	D	E	F	G	H	I	J	L	LL	M	N	KD	KL	d	S	T	Z	質量kg
HBPP-KB4(L)-VB2V-8A※-EE	126.5	120	80	161	62.5	50	9	163	−	35	411	246.5	160	127	22	128	10×20	37	37	−	21
HBPP-KC4(L)-VB2V-8A※-EE	143	135.5	90	198	70	62.5	10	190	−	40	443	278.5	176	150	27	147	10×12	−	−	−	27.1
HBPP-KD4(L)-VB2V-8A※-EE	157.5	150	100	198	80	70	12	200	−	40	472	307.5	200	168	27	147	12×14	−	−	−	33.1

● HBPP-K※4(L)-VC2V-14A※-A(-G)(サイドポート形)

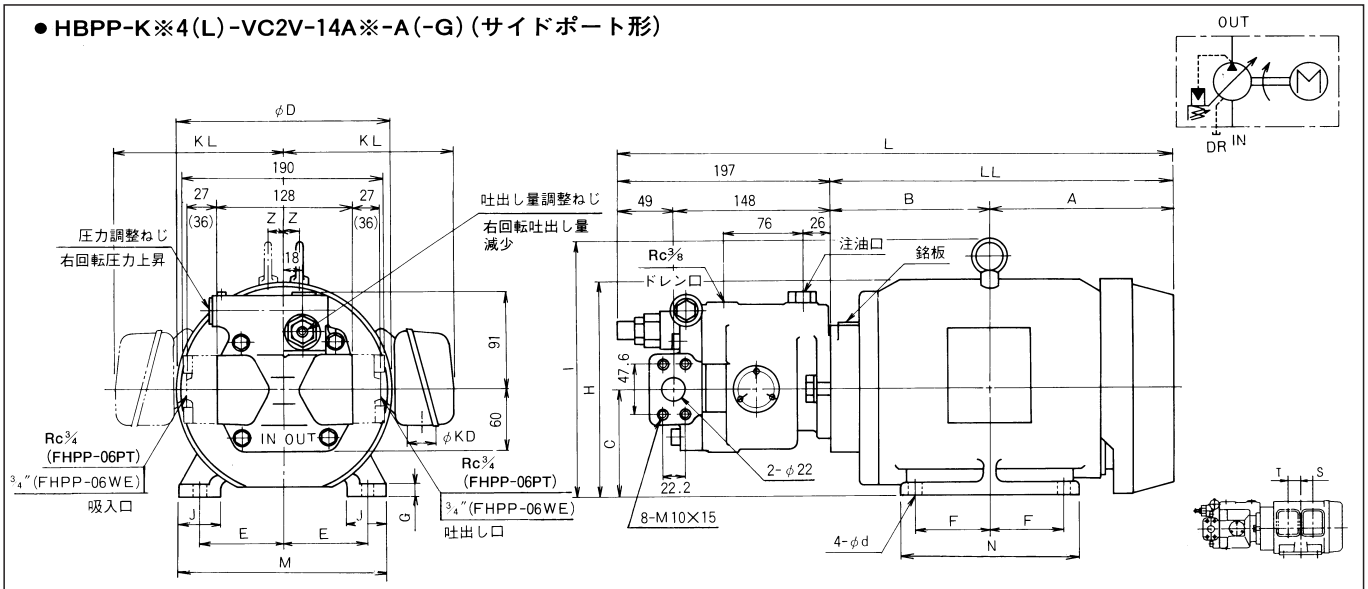

(注) 外観寸法で( )内は溶接フランジ使用時の寸法を示し( )なしはRcねじフランジ使用時の寸法を示します。

● 配管フランジ寸法は18ページを参照願います。

難燃性作動油(水グリコール系)を使用する場合は形式末尾に-Gを付けてご指示ください。最高回転速度は1,800min⁻¹になります。

形　　式	A	B	C	D	E	F	G	H	I	J	L	LL	M	N	KD	KL	d	S	T	Z	質量kg
HBPP-KB4(L)-VC2V-14A※-A	126.5	120	80	161	62.5	50	9	163	−	35	442.5	246.5	160	127	22	128	10×20	37	37	−	25
HBPP-KC4(L)-VC2V-14A※-A	143	135.5	90	198	70	62.5	10	190	−	40	475.5	278.5	176	150	27	147	10×12	−	−	−	31.5
HBPP-KD4(L)-VC2V-14A※-A	157.5	150	100	198	80	70	12	200	−	40	504.5	307.5	200	168	27	147	12×14	−	−	−	37.5
HBPP-KE4(L)-VC2V-14A※-A	186	150	112	214	95	70	12	−	261	40	533	336	220	168	27	154	12×14	−	−	0	40.5
HBPP-KF4(L)-VC2V-14A※-A	210.5	160	132	252	108	70	15	−	303	50	567.5	370.5	260	175	35	189	12×14	−	−	0	51.5

● HBPP-K※4(L)-VC2V-14A※-EE-A(-G)(アキシャルポート形)

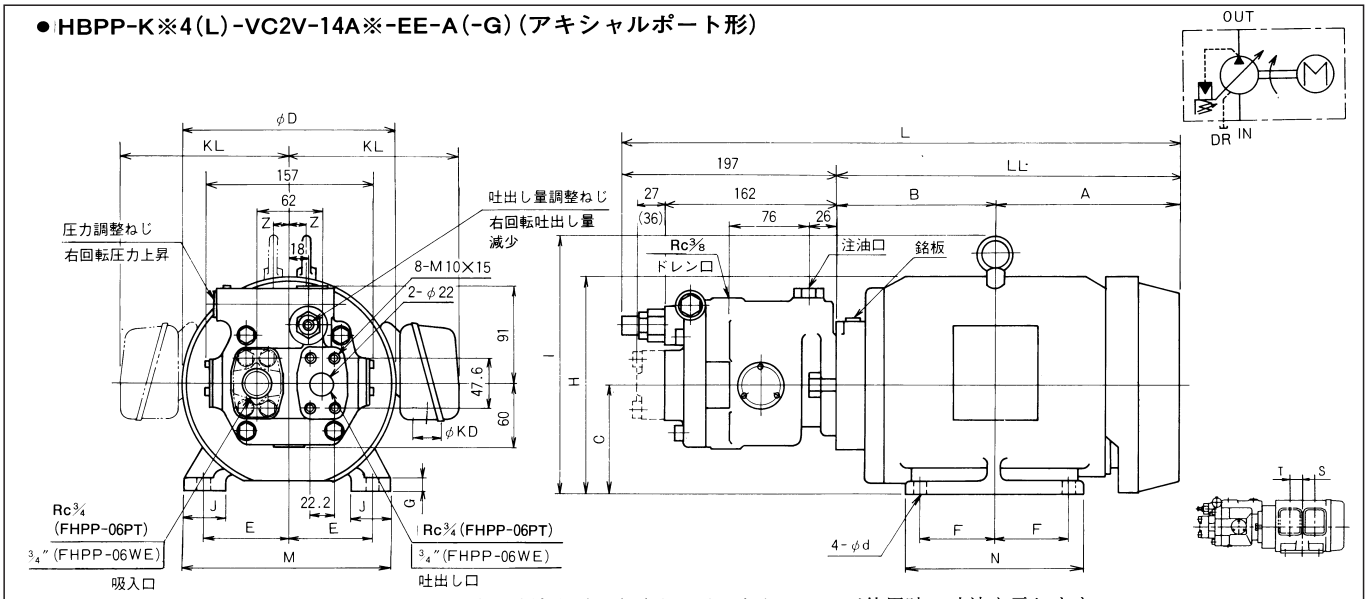

(注) 外観寸法で( )内は溶接フランジ使用時の寸法を示し( )なしはRcねじフランジ使用時の寸法を示します。

● 配管フランジ寸法は18ページを参照願います。

難燃性作動油(水グリコール系)を使用する場合は形式末尾に-Gを付けてご指示ください。最高回転速度は1,800min⁻¹になります。

形　　式	A	B	C	D	E	F	G	H	I	J	L	LL	M	N	KD	KL	d	S	T	Z	質量kg
HBPP-KB4(L)-VC2V-14A※-EE-A	126.5	120	80	161	62.5	50	9	163	−	35	443.5	246.5	160	127	22	128	10×20	37	37	−	25
HBPP-KC4(L)-VC2V-14A※-EE-A	143	135.5	90	198	70	62.5	10	190	−	40	475.5	278.5	176	150	27	147	10×12	−	−	−	31.5
HBPP-KD4(L)-VC2V-14A※-EE-A	157.5	150	100	198	80	70	12	200	−	40	504.5	307.5	200	168	27	147	12×14	−	−	−	37.5
HBPP-KE4(L)-VC2V-14A※-EE-A	186	150	112	214	95	70	12	−	261	40	533	336	220	168	27	154	12×14	−	−	0	40.5
HBPP-KF4(L)-VC2V-14A※-EE-A	210.5	160	132	252	108	70	15	−	303	50	567.5	370.5	260	175	35	189	12×14	−	−	0	51.5

● HBPP-K※4(L)-VD2V-31A※-A(-G)(サイドポート形)

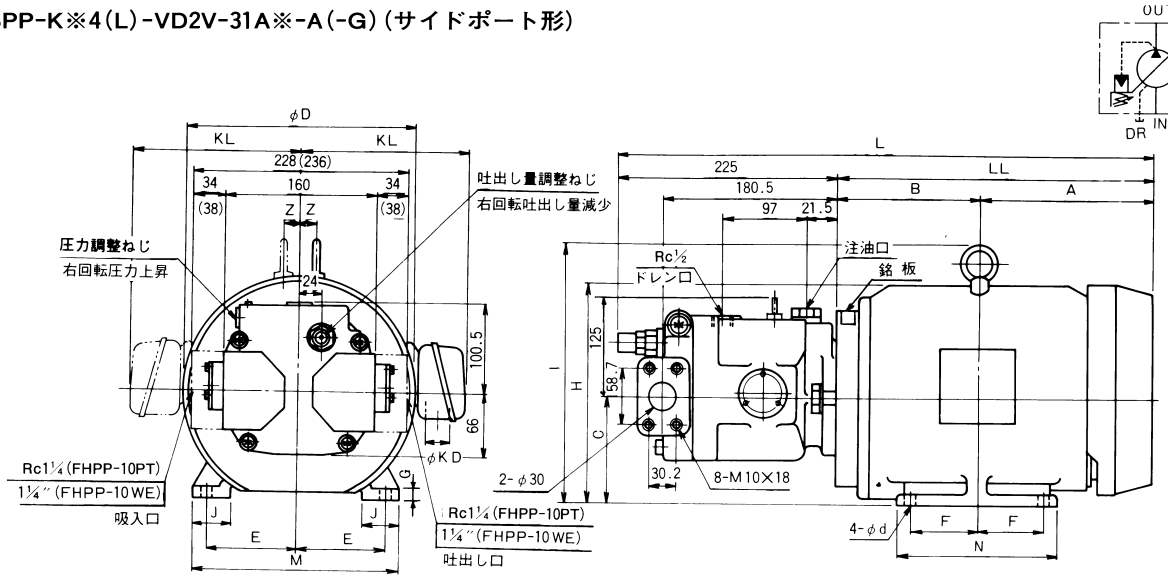

(注) 外観寸法で( )内は溶接フランジ使用時の寸法を示し( )なしはRcねじフランジ使用時の寸法を示します。
● 配管フランジ寸法は20ページを参照願います。
難燃性作動油(水グリコール系)を使用する場合は形式末尾に-Gを付けてご指示ください。最高回転速度は1,800min⁻¹になります。

形　　式	A	B	C	D	E	F	G	H	I	J	L	LL	M	N	KD	KL	d	Z	質量kg
HBPP-KD4(L)-VD2V-31A※-A	157.5	150	100	198	80	70	12	200	−	40	532.5	307.5	200	168	27	147	12×14	−	47.5
HBPP-KE4(L)-VD2V-31A※-A	186	150	112	214	95	70	12	−	261	40	561	336	220	168	27	154	12×14	0	50.5
HBPP-KF4(L)-VD2V-31A※-A	210.5	170	132	252	108	70	15	−	303	50	605.5	380.5	260	175	35	189	12×14	0	67.5
HBPP-KG4(L)-VD2V-31A※-A	229.5	189	132	252	108	89	15	−	303	50	643.5	418.5	260	213	35	189	12×14	0	67.5

● HBPP-K※4(L)-VD2V-31A※-EE-A(-G)(アキシャルポート形)

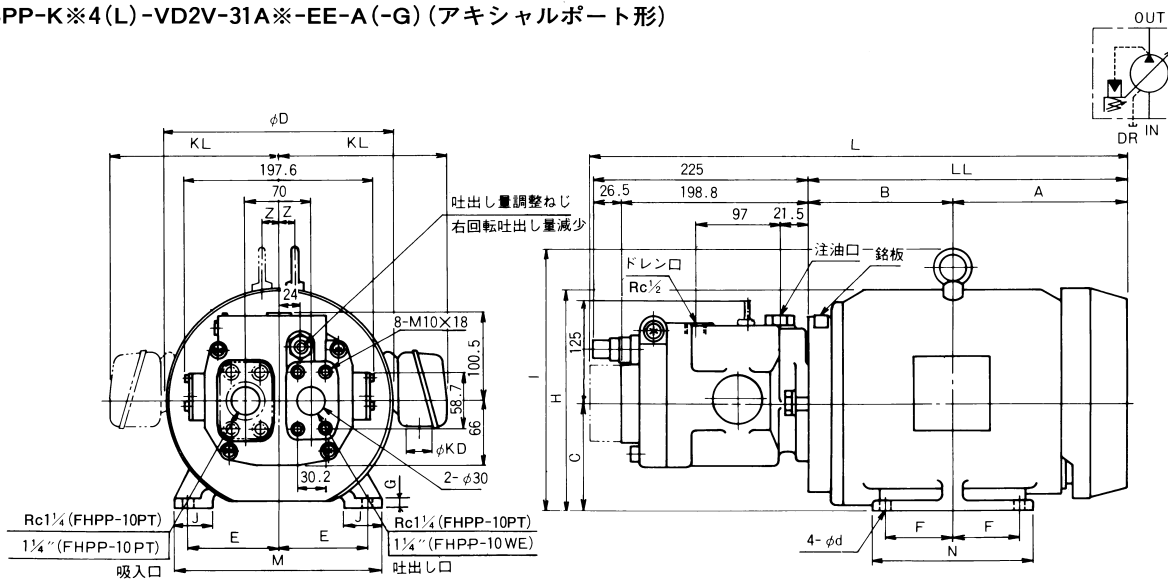

(注) 外観寸法で( )内は溶接フランジ使用時の寸法を示し( )なしはRcねじフランジ使用時の寸法を示します。
● 配管フランジ寸法は20ページを参照願います。
難燃性作動油(水グリコール系)を使用する場合は形式末尾に-Gを付けてご指示ください。最高回転速度は1,800min⁻¹になります。

形　　式	A	B	C	D	E	F	G	H	I	J	L	LL	M	N	KD	KL	d	Z	質量kg
HBPP-KD4(L)-VD2V-31A※-EE-A	157.5	150	100	198	80	70	12	200	−	40	540 (544)	307.5	200	168	27	147	12×14	−	47.5
HBPP-KE4(L)-VD2V-31A※-EE-A	186	150	112	214	95	70	12	−	261	40	568.5 (572.5)	336	220	168	27	154	12×14	0	50.5
HBPP-KF4(L)-VD2V-31A※-EE-A	210.5	170	132	252	108	70	15	−	303	50	613 (617)	380.5	260	175	35	189	12×14	0	67.5
HBPP-KG4(L)-VD2V-31A※-EE-A	229.5	189	132	252	108	89	15	−	303	50	651 (655)	418.5	260	213	35	189	12×14	0	67.5